Montageanleitung/ assembly instruction 8884

seit 1727
Glas Scholl
Inh. Dirk Lindemann
Paul-Rücker-Str. 12 47059 Duisburg
Mülheim 0208 / 58 90 000
Duisburg 0203 / 99 30 60
Telefax 0203 / 99 306 33
Internet www.Glas-Scholl.de

Klemmprofil 8884-2010/-2500/-5000

clamping profile 8884-2010/-2500/-5000

Tragfähigkeit in hängender, statischer Anwendung: auf 1m Profillänge mit drei Klemmbacken 30kg | Load-bearing capacity in suspended, static applications: 30 kg at a profile length of 1 m with three clamping jaws

Das Klemmprofil darf nur mit warmen Wasser und einem weichen Tuch feucht abgewischt und nachgetrocknet werden. Scharfe, aggressive, alkalische oder chlorhaltige Reiniger, Scheuermittel oder Lösungsmittel dürfen nicht verwendet werden. | The clamping profile may only be cleaned and dried with a soft cloth moistened in warm water. Sharp, aggressive, alkaline, chlorine or abrasive cleaners or solvents should not be used.

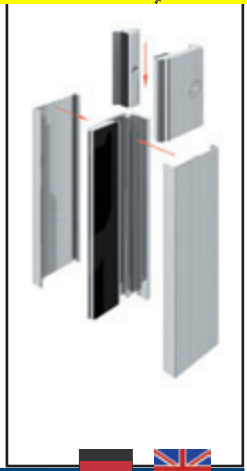

Pauli + Sohn GmbH

Industriestraße 20 • 51597 Morsbach
Telefon: +49(0)2294-9803-0

Eisenstraße 2 • 51545 Waldbröl
Telefon: +49(0)2291-9206-0

www.pauli.de
info@pauli.de

Stand: 2/2011

Versionsnr.: A.1 - Stand: Februar 2011

Technische Änderungen der Pauli+Sohn GmbH vorbehalten! Technical changes are subject to Pauli+Sohn GmbH!

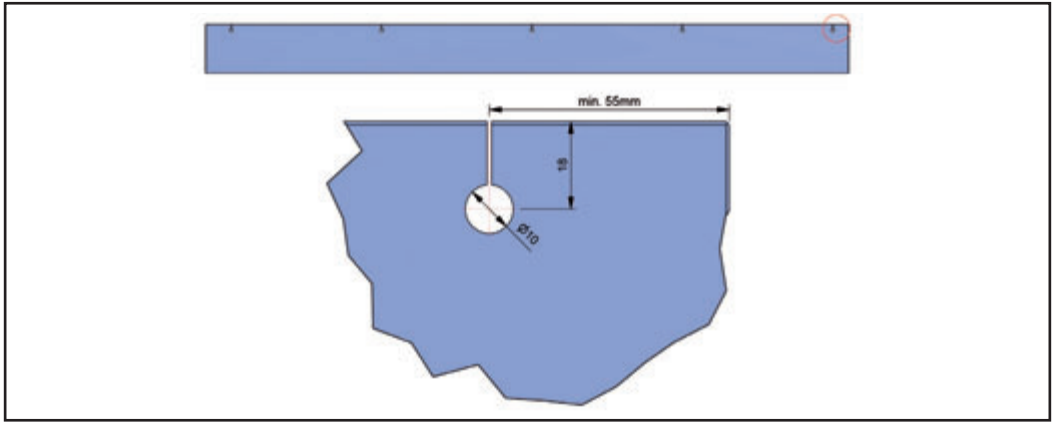

Soll das Klemmprofil in einer hängenden Situation (z.B. als Oberlicht) verbaut werden sollte die Glasscheibe zusätzlich mit Sicherungsstiften gesichert werden. Bitte beachten Sie, daß dazu eine gesonderte Glasbearbeitung notwendig wird.

If the clamping profile is to be used in a suspended application (e.g. for a skylight), the glass panel should also be secured with locking pins. Please note that in this case additional glass work is required.

seit 1727
Glas Scholl
Inh. Dirk Lankemann
Paul-Rücker-Str. 12 47059 Duisburg
Mülheim 0208 / 58 90 000
Duisburg 0203 / 99 30 60
Telefax 0203 / 99 306 33
Internet www.Glas-Scholl.de

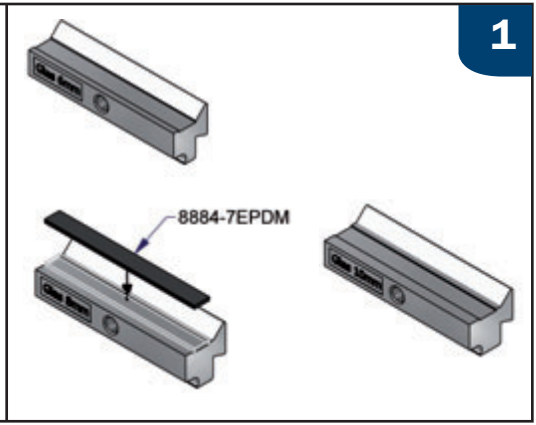

Wenn nötig können die Klemmschiene 8884-1E_-2010/2500/5000 und die Abdeckprofile 8884-4E_-2010/2500/5000 mit einer Metallsäge auf das gewünschte Maß abgelängt werden.

If necessary, the clamping bar (8884- 1E_-2010/2500/5000) and the cover profiles (8884-4E_-2010/2500/5000) can be cut to the required length using a hacksaw.

Entsprechend der Stärke des eingesetzten Glases (6, 8 oder 10mm) kommen unterschiedliche Distanzstücke zum Einsatz. Bitte kleben Sie die selbstklebenden EPDM-Streifen 8884-7EPDM auf die benötigten Distanzstücke.

Depending on the thickness of the inserted glass (6, 8 or 10 mm), different spacers are to be used. Please stick the self-adhesive EPDM strips (8884-7EPDM) to the required spacers.

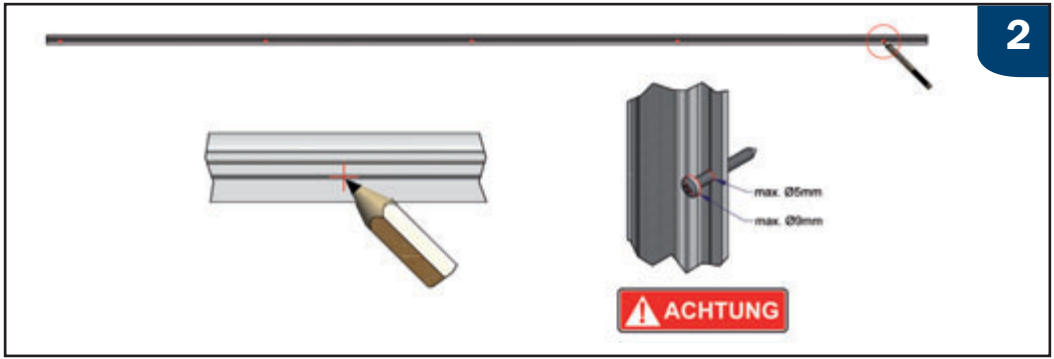

Achtung: Bitte wählen Sie die Position der Befestigungsbohrungen so, dass sie bei der späteren Montage der Klemmbacken nicht mit diesen kollidieren! Nach der Montage der Klemmschiene an der Wand können die Klemmbacken nicht mehr auf der ganzen Länge verschoben werden. Sollte das Klemmprofil in einer hängenden Anwendung zum Einsatz kommen, ist die Position der Klemmbacken durch die Glasbearbeitung vorgegeben, achten Sie bitte in diesem Fall darauf, dass in einem Bereich von ±40mm um die Glasbohrungen keine Befestigungsbohrungen in der Klemmschiene positioniert sein dürfen! Die Anzahl der Bohrungen richtet sich nach der Tragfähigkeit des Untergrundes.

Caution: When selecting the positions of the mounting holes, make sure that they will not interfere with the clamping systems during subsequent assembly! After the clamping bar has been mounted to the wall, it is no longer possible to move the clamping systems along the full length. If the clamping profile is to be used in a suspended application, the position of the clamping systems is predetermined by the glass work. In this case, please make sure that no mounting holes are positioned within an area of ±40 mm around the glass boreholes in the clamping bar! The quantity of the mounting holes depends on the load-bearing capacity of the mounting surface.

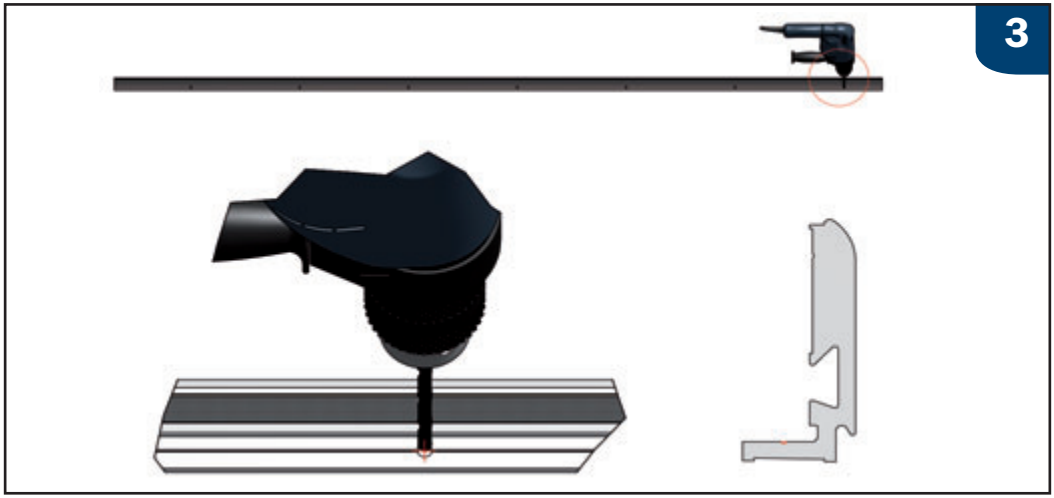

Zum Zentrieren des Bohrers ist eine Führungsnut im Fuss der Klemmschiene vorhanden.

A guide groove in the base of the clamping bar facilitates centring of the drill bit.

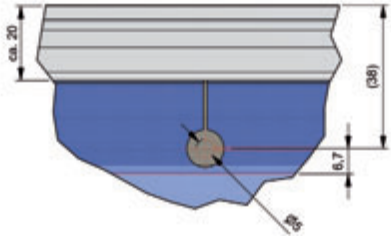

Für den Einsatz der Sicherungstifte, Art.Nr. 8886VA, muss die Klemmschiene mit zusätzlichen Bohrungen versehen werden. Hierfür ist wieder eine Führungsnut in der Klemmschiene vorhanden. Die Position der Bohrungen messen Sie bitte von der Glasbearbeitung ab. Die Klemmbacken 8884-2ZN sind schon mit einer Aufnahme für den Sicherungsstift ausgestattet. Da die Klemmschiene schon werkseitig mit der Hartzelleinlage ausgerüstet ist und dadurch die Führungsnut verdeckt ist, richten Sie sich bitte nach folgender Skizze, um die Bohrpositionen anzuzeichnen.

A guide groove in the base of the clamping bar facilitates centring of the drill bit. Insertion of the locking pins (item no. 8886VA) requires drilling of additional mounting holes in the clamping bar. For this purpose, there is also a guide groove available in the clamping bar. Please measure the positions of the mounting holes from the glass work. A locating hole for the locking pin is already provided in the clamping jaws (8884-2ZN).
As the clamping bar is supplied with a rubber insert, which covers the guide groove, please refer to the following drawing when marking the positions for the mounting holes.

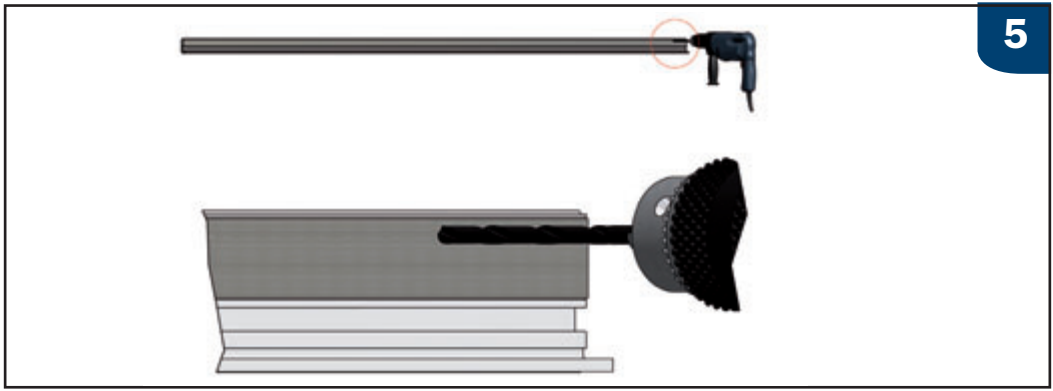

Die Bohrungen für die Aufnahme des Sicherungsstiftes in der Klemmschiene sind mit einem Bohrer Ø5 vorzunehmen. Da das zum Schluss montierte Abdeckprofil 8884-4E_-2010/2500/5000 ein Herausrutschen der Sicherungsstifte verhindert, können die Bohrungen als Durchgangsbohrungen ausgeführt werden.

Drill the holes for the locking pin in the clamping bar using a 5 mm drill bit.
As the finally mounted cover profile (8884-4E_-2010/2500/5000) will prevent the locking pins from slipping out, the mounting holes can be made as through holes.

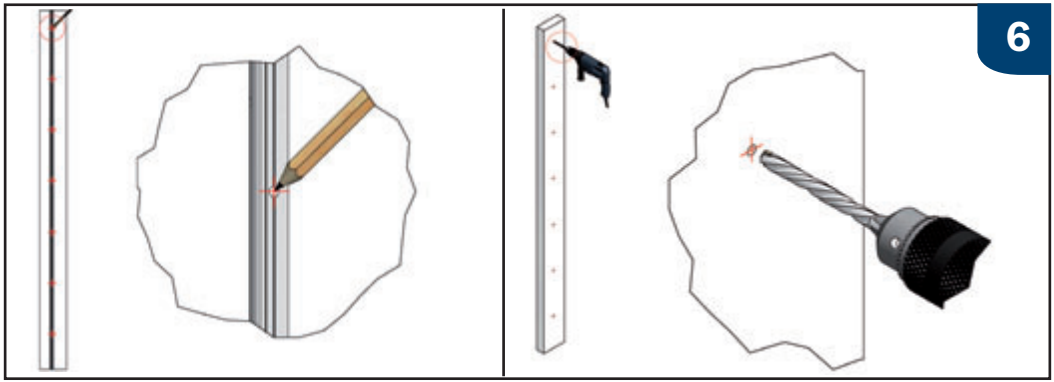

Zuerst Anzeichnen und anschliessendes Bohren der Wandbohrungen.

After marking the positions, drill the wall holes.

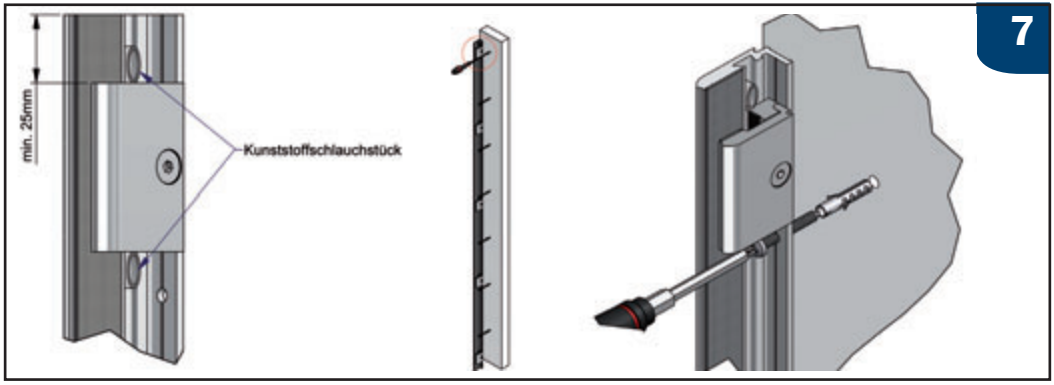

Vor der Montage der Klemmschiene an der Wand müssen die Klemmbacken auf der Klemmschiene vorpositioniert werden, da nach dem Anschrauben ein komplettes Verschieben der Klemmbacken nicht mehr möglich ist. Zum vorrübergehenden Fixieren haben sich Kunststoffschlauchstückchen bewährt, die in die Schwalbenschwanzführung in der Klemmschiene eingeklemmt werden und damit die Klemmbacken halten.
Bei Verwendung von Sicherungsstiften ist die Position des Glases durch die Glasbearbeitung definiert. Achten Sie aber bitte darauf, dass das Glas so positioniert wird, dass die Sicherungsstifte mittig in der Glasbearbeitung sitzen.

Prior to mounting the clamping bar to the wall, the clamping jaws must be prepositioned on the clamping bar, because they cannot be moved completely once the clamping bar has been fastened.
Small pieces of plastic tube have proved to be suitable for temporarily fixing. Pinch these pieces into the dovetail guide of the clamping bar in order to fix the clamping jaws.
When using locking pins, the position of the glass is determined by the glass work.
Please note that the locking pins must be in the centre of the glass work when positioning the glass.

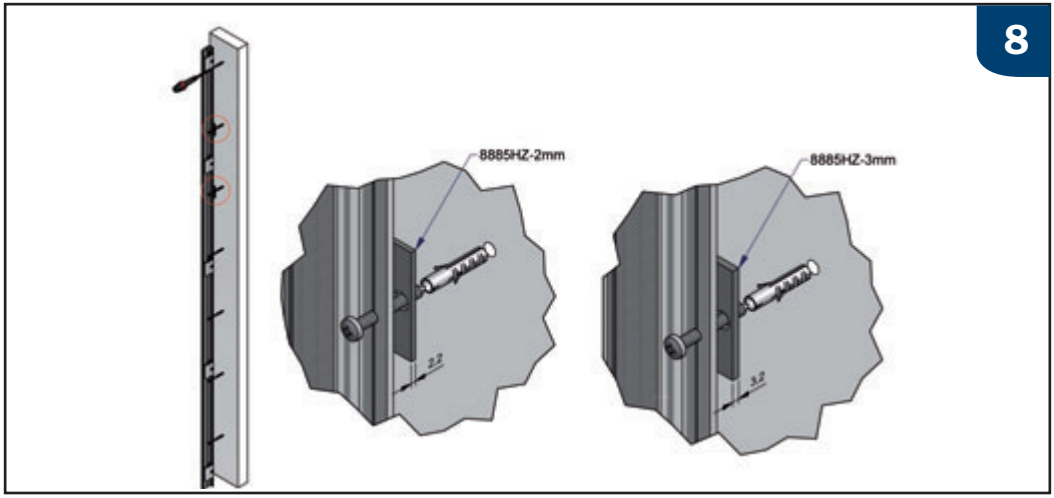

Verwendung der Zwischenlagen 8885Hz zum Ausgleich von Unebenheiten in der Wand. Durch Kombination und/oder Verdoppelung können Unebenheiten ab 2mm in 1mm-Schritten ausgeglichen werden.

Using intermediate layers (8885Hz) to remove any unevenness in the wall.
Unevenness can be removed from 2 mm in 1-mm stages through combining and/or doubling.

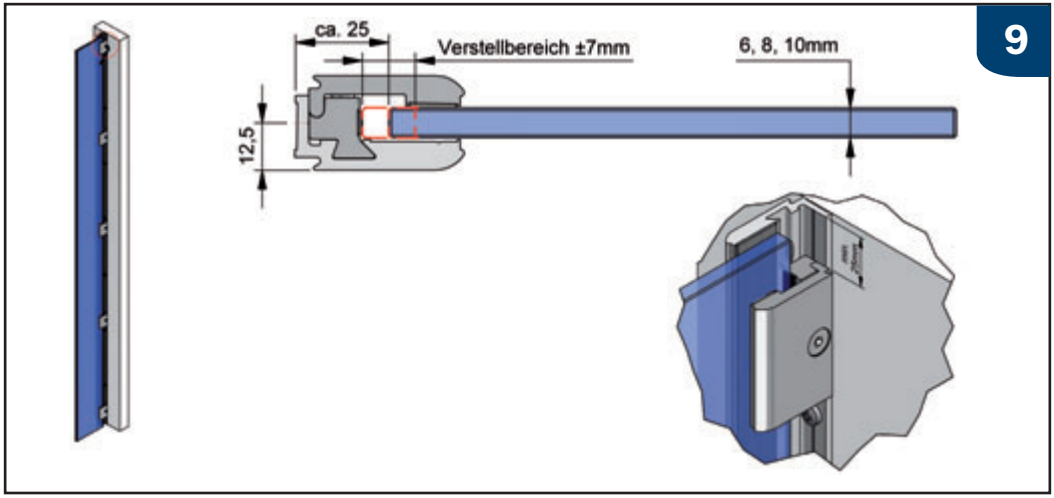

Für den Einbau bzw. die Ausrichtung des Glases ohne Sicherungsstifte richten Sie sich bitte nach diesen Darstellungen!

When installing or aligning the glass without locking pins, please refer to these drawings!

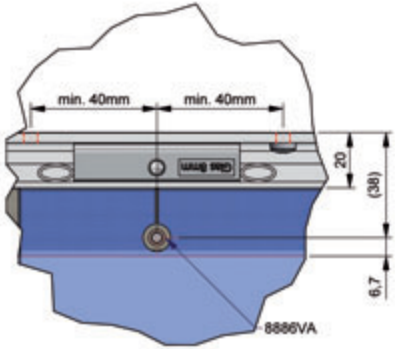

Im Falle einer Montage mit Sicherungsstiften achten Sie bitte darauf, dass das Glas so positioniert ist, dass die Sicherungsstifte 8886VA mittig in den Glasbohrungen sitzen.

If locking pins are used, please make sure that the locking pins (8886VA) are located in the centre of the glass boreholes when positioning the glass.

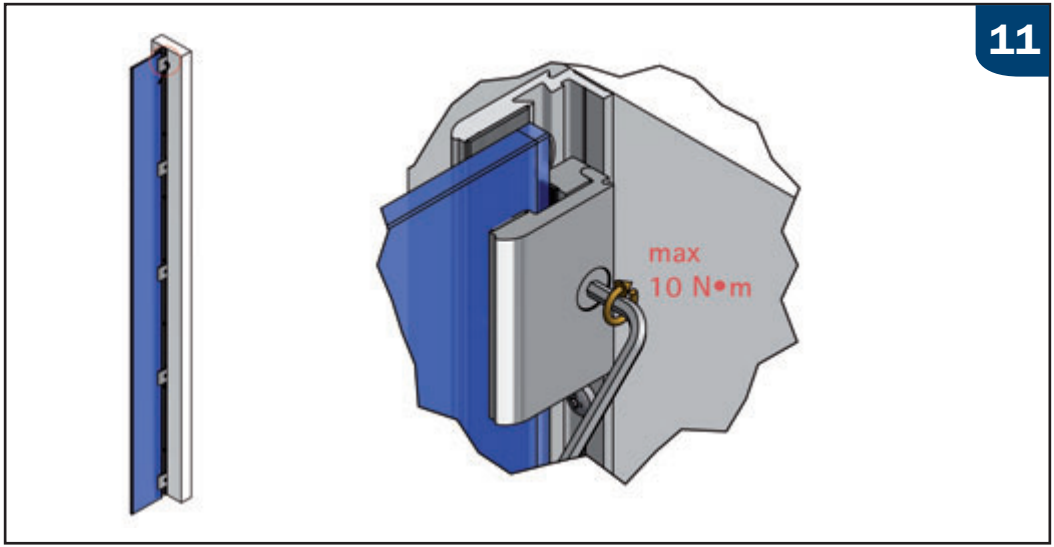

Die Schrauben der Klemmbacken sollten mit einem max. Drehmoment von nicht mehr als 10 N·m angezogen werden. Nach ca. 15 Minuten ziehen Sie bitte die Schrauben noch einmal auf das maximale Drehmoment nach.

Tighten the clamping jaw screws to a max. torque of 10 N·m.
After approx. 15 minutes, retighten the screws to the maximum torque.

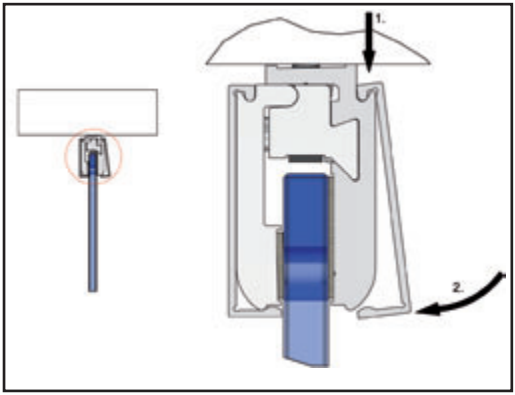

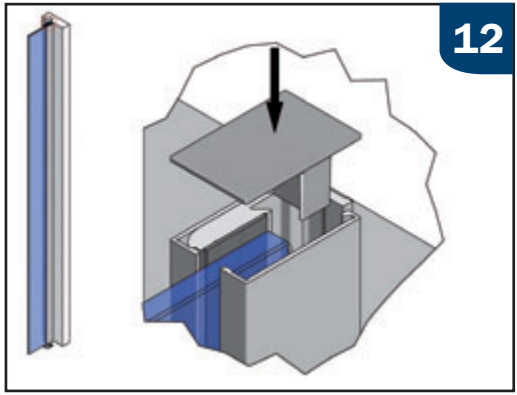

Aufstecken der Abdeckprofile 8884-4E_-2010/2500/5000 auf das montierte Klemmprofil.

Attaching the cover profiles (8884-4E_-2010/2500/5000) to the mounted clamping profile.

Die Endkappen 8884-8KU bzw 8884-9KU werden zum Abschluss auf das montierte System entsprechend der verwendeten Glasstärke aufgesteckt. Eine Übersicht über die Endkappen finden Sie im Anhang auf der letzten Seite.

Finally, attach the end caps (8884-8KU or 8884-9KU), which correspond to the thickness of the glass, to the mounted system. For an overview of the end caps please refer to the appendix on the last page.

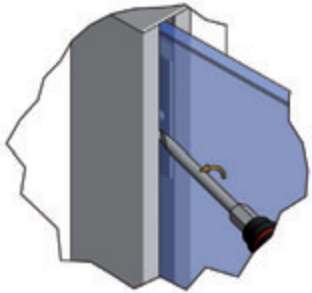

Hinweis Abdeckprofil entfernen:

Wir empfehlen das Abdeckprofil mit einem Schraubendreher mit breiter, scharfer Klinge vorsichtig durch leichte Drehbewegungen abzuhebeln. Um den Kontakt zwischen Metall und Glas zu vermeiden, verwenden Sie bitte ein geeignetes Unterlagematerial. Auf der Klemmbackenseite setzen Sie dazu den Schraubendreher immer im Bereich einer Klemmbacke an und lösen so nacheinander an jeder Klemmbacke das Abdeckprofil. Auf der Klemmschienenseite arbeiten Sie bitte von einem Ende bis zum Anderen, um das Abdeckprofil schrittweise zu lösen.

Removing the cover profile:

In order to remove the cover profile, we recommend using a screwdriver with a wide sharp blade to carefully pry off the profile with rotary motions. Please use appropriate protective material to avoid contact between metal and glass.

Always place the screwdriver on the clamping jaw side near a clamping jaw and loosen the cover profile from each of the clamping jaws. To gradually loosen the cover profile on the clamping bar side, proceed from one end to the other.

Übersicht Endkappen zum Klemmprofil 8884

Overview of end caps for clamping profile 8884

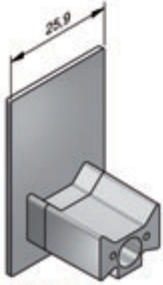

8884-8KU-6
für 6mm Glas

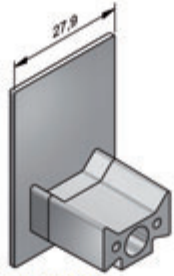

8884-8KU-8
für 8mm Glas

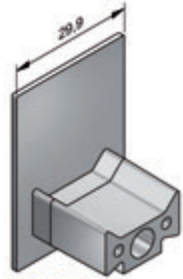

8884-8KU-10
für 10mm Glas

8884-9KU-6
für 6mm Glas

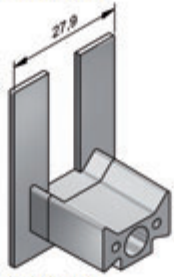

8884-9KU-8
für 8mm Glas

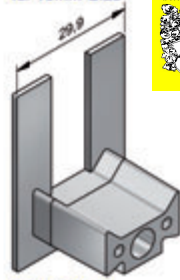

8884-9KU-10
für 10mm Glas

seit 1727
Glas Scholl
Inh. Dirk Lankemann
Paul-Rücker-Str. 12 47059 Duisburg
Mülheim 0208 / 58 90 000
Duisburg 0203 / 99 30 60
Telefax 0203 / 99 306 33
Internet www.Glas-Scholl.de