Wandanschluss-Rahmensystem MR 22

(mit Anlage- und Glaskeilprofil) für 8 und 10mm Glas

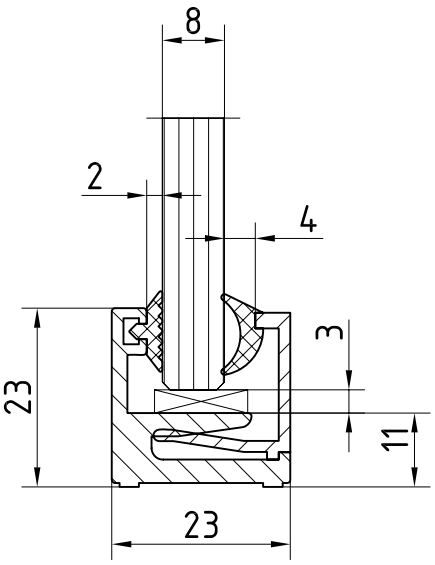

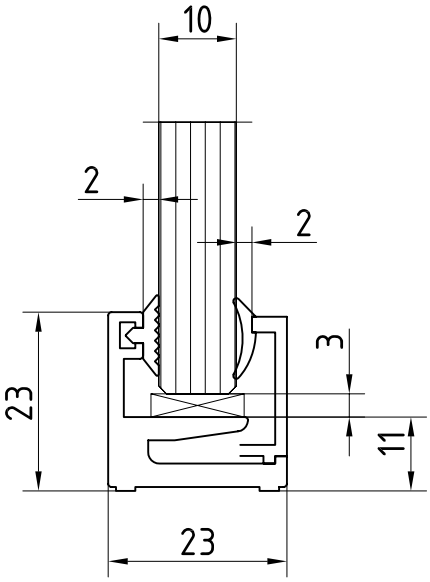

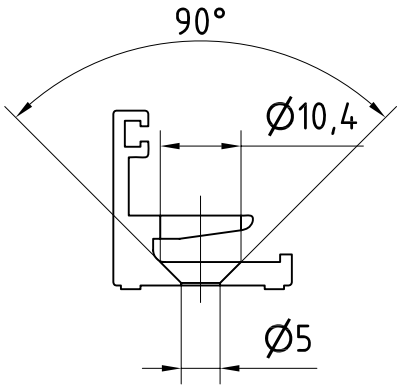

z.B Senk-Holzschraube
DIN 7997 4,5x...
Je nach Wandbefsetigung
bzw. Dübelart bauseits.

Befestigungsabstände
bei Lagerlängen

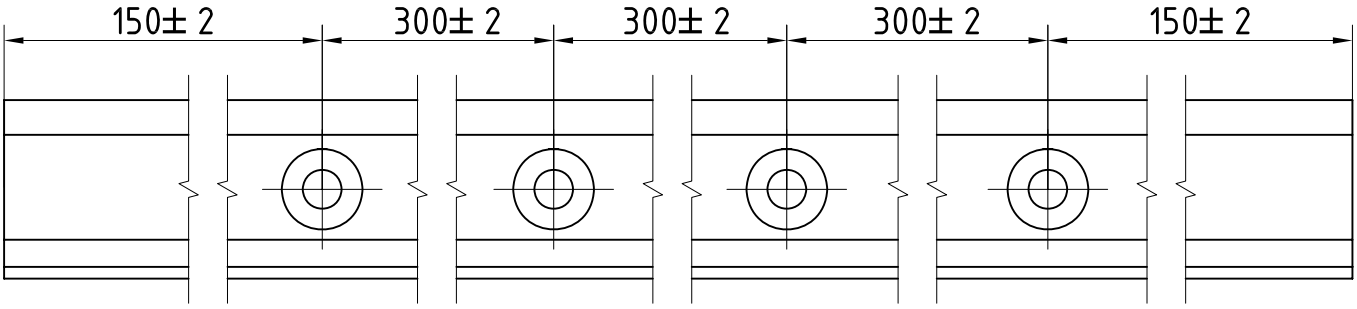

Anlageprofil

Glaskeilprofil

Dieses Blatt ist urheberrechtlich geschützt. Vervielfältigungen, ohne schriftliches Einverständnis, nicht gestattet !

seit 1727
Glas Scholl
Inh. Dirk Lankermann
Paul-Rücker-Str. 12 47059 Duisburg
Mülheim 0208 / 58 90 000
Duisburg 0203 / 99 30 60
Telefax 0203 / 99 306 33
Internet www.Glas-Scholl.de

1:1