Datenblatt 8171ZN

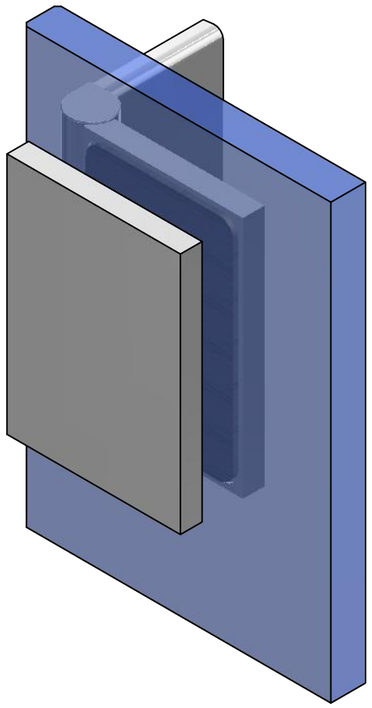

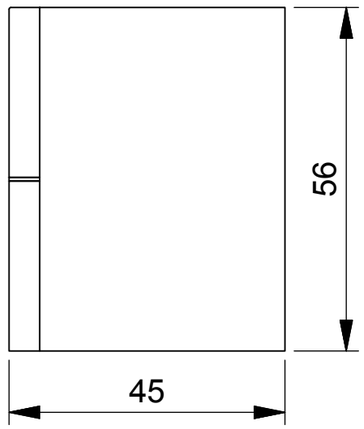

Bohrung Ø20mm oder Randausschnitt R35

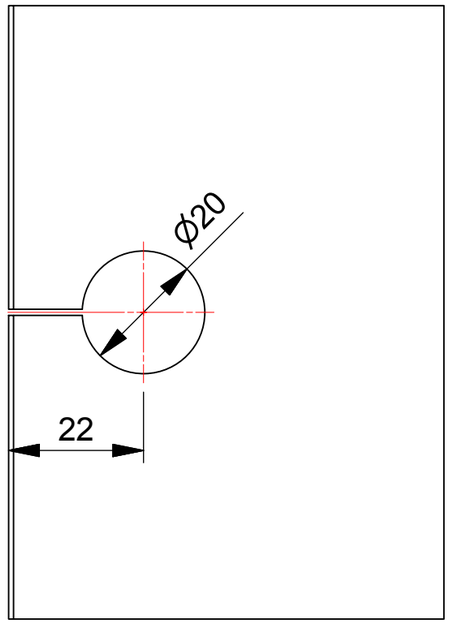

bei 90°

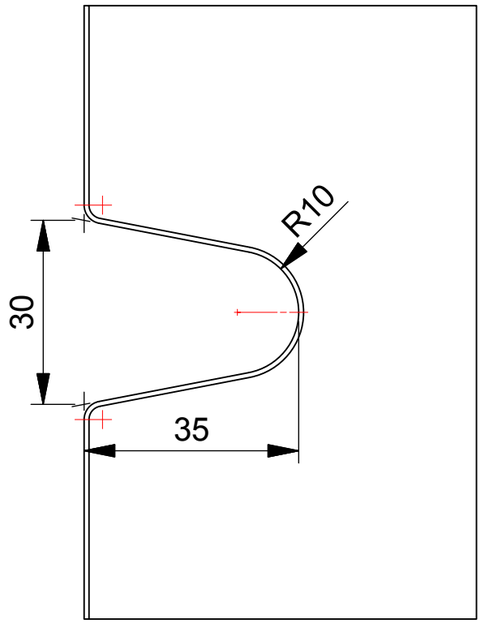

bei 75° bis 100°

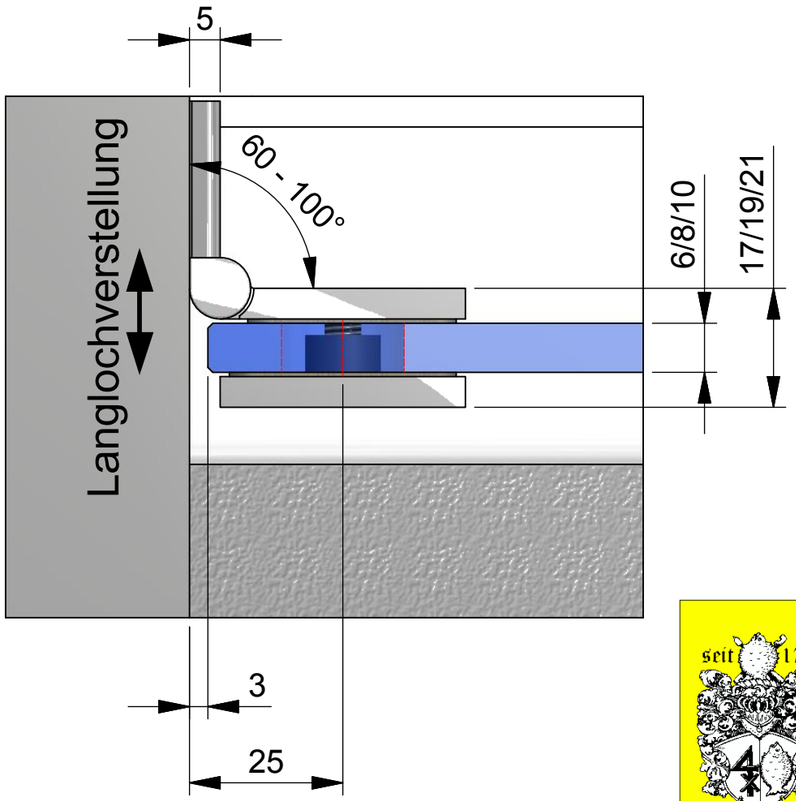

Gehrungswinkel und Bohrlochmaße für 8171ZN

Winkel	Bohrlochmaß von Glaskante	Gehrungswinkel am Glas	Bemerkung
60°	29	30°	-
65°	28	25°	-
70°	26	20°	-
75°	25	15°	Bohrung geschlitzt
80°	24	10°	Bohrung geschlitzt
85°	23	5°	Bohrung geschlitzt
90°	22	ohne Gehrung	Bohrung geschlitzt
95°	21	5°	Bohrung geschlitzt
100°	21	10°	Bohrung geschlitzt

seit 1727
Glas Scholl
Inh. Dirk Lankermann
Paul-Rücker-Str. 12 47059 Duisburg
Mülheim 0208 / 58 90 000
Duisburg 0203 / 99 30 60
24 Std
Telefax 0203 / 99 306 33
Internet www.Glas-Scholl.de

Datenblatt
zu Befestigungslasche 8171ZN

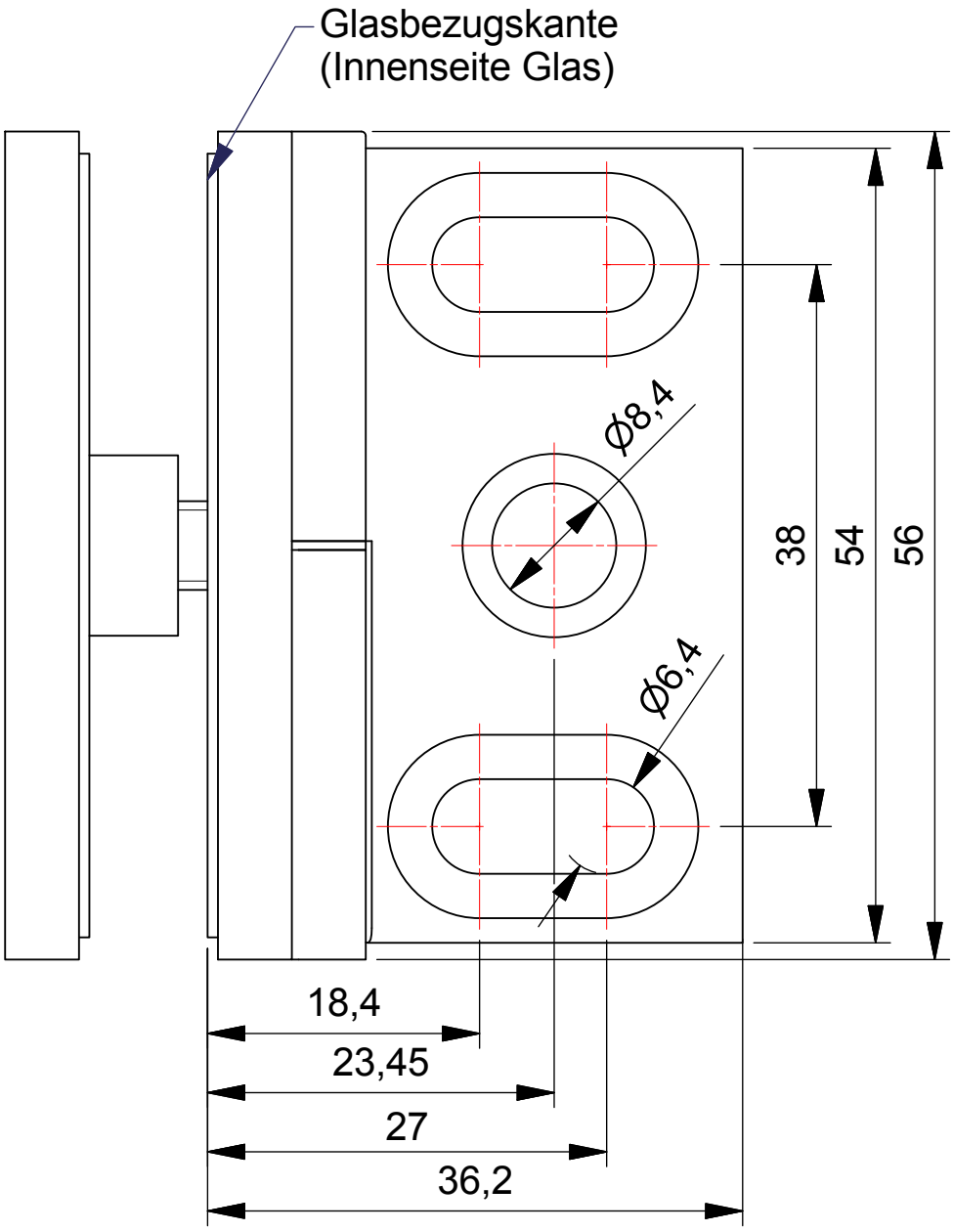

Glas Scholl
Inh. Dirk Lankermann
seit 1727
Paul-Rücker-Str. 12 47059 Duisburg
Mülheim 0208 / 58 90 000
Duisburg 0203 / 99 30 60
Telefax 0203 / 99 306 33
24 Std
Internet www.Glas-Scholl.de