Datenblatt 8173ZN

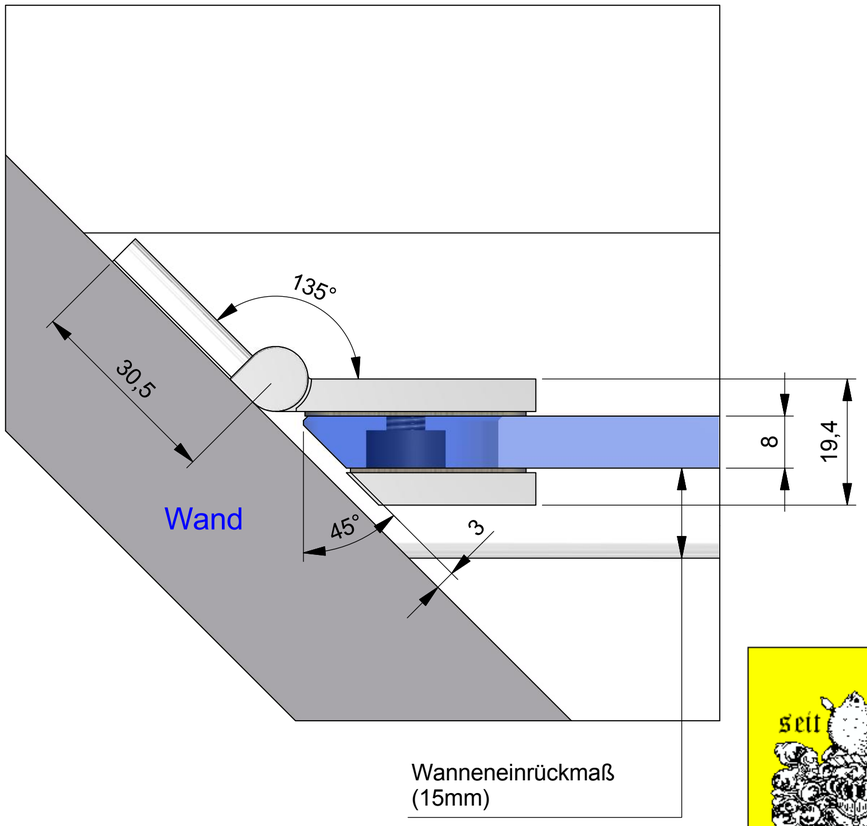

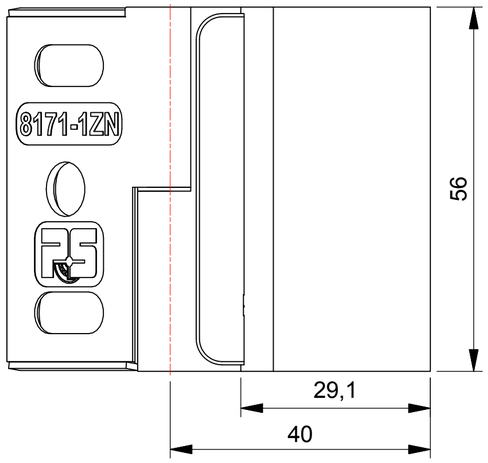

Randausschnitt
R30 bei 135°

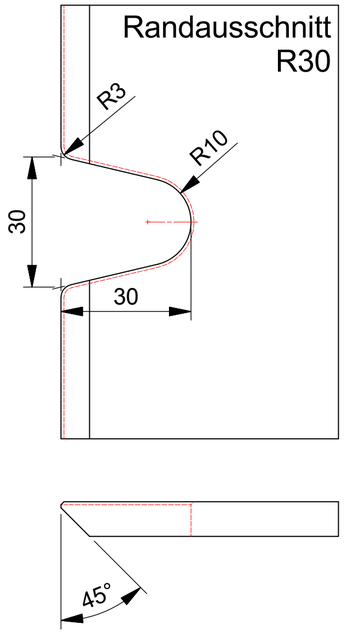

bei 125° bis 140°

Bohrlochmaß
bei 100°

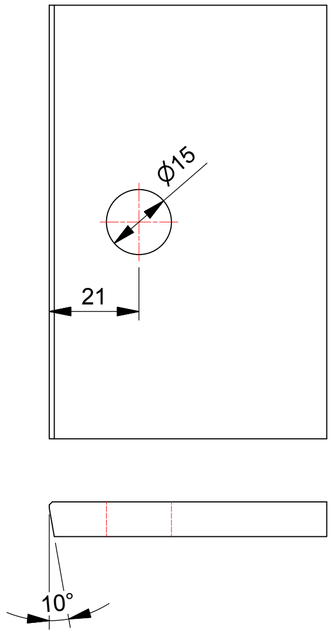

bei 100° bis 125°

seit 1727
Glas Scholl
Inh. Dirk Lankermann
Paul-Rücker-Str. 12 47059 Duisburg
24 Std
Mülheim 0208 / 58 90 000
Duisburg 0203 / 99 30 60
Telefax 0203 / 99 306 33
Internet www.Glas-Scholl.de

Glasbearbeitung für 8mm Glas

Bei anderen Gradzahlen ändert sich der Gehrungswinkel bzw. der Gehrungswinkel und der Bohrungsabstand lt. Tabelle.

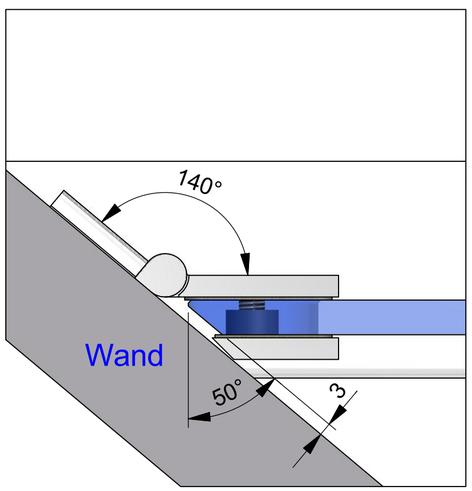

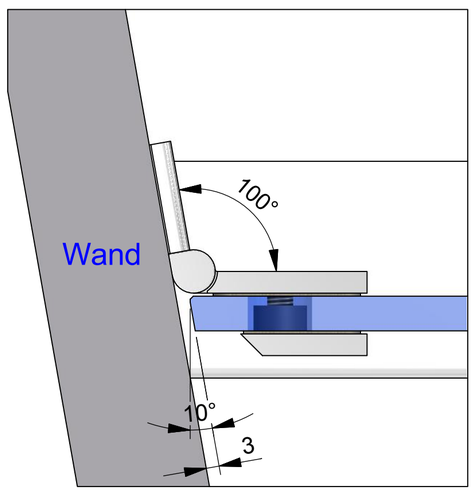

alle Angaben für 8mm Glas

Gehrungswinkel und Bohrlochmaße für 8173ZN

Winkel	Bohrlochmaß von Glaskante	Gehrungswinkel am Glas	Glasbearbeitung	Bemerkung
100°	21 mm	10°	Bohrung	Bohrung geschlitzt
105°	20 mm	15°	Bohrung	Bohrung geschlitzt
110°	19 mm	20°	Bohrung	Bohrung geschlitzt
115°	19 mm	25°	Bohrung	Bohrung geschlitzt
120°	18 mm	30°	Bohrung	Bohrung geschlitzt
125°	17 mm	35°	Bohrung oder Randausschnitt R30	Bohrung geschlitzt
130°	-	40°	Randausschnitt R30	-
135°	-	45°	Randausschnitt R31	-
140°	-	50°	Randausschnitt R32	-